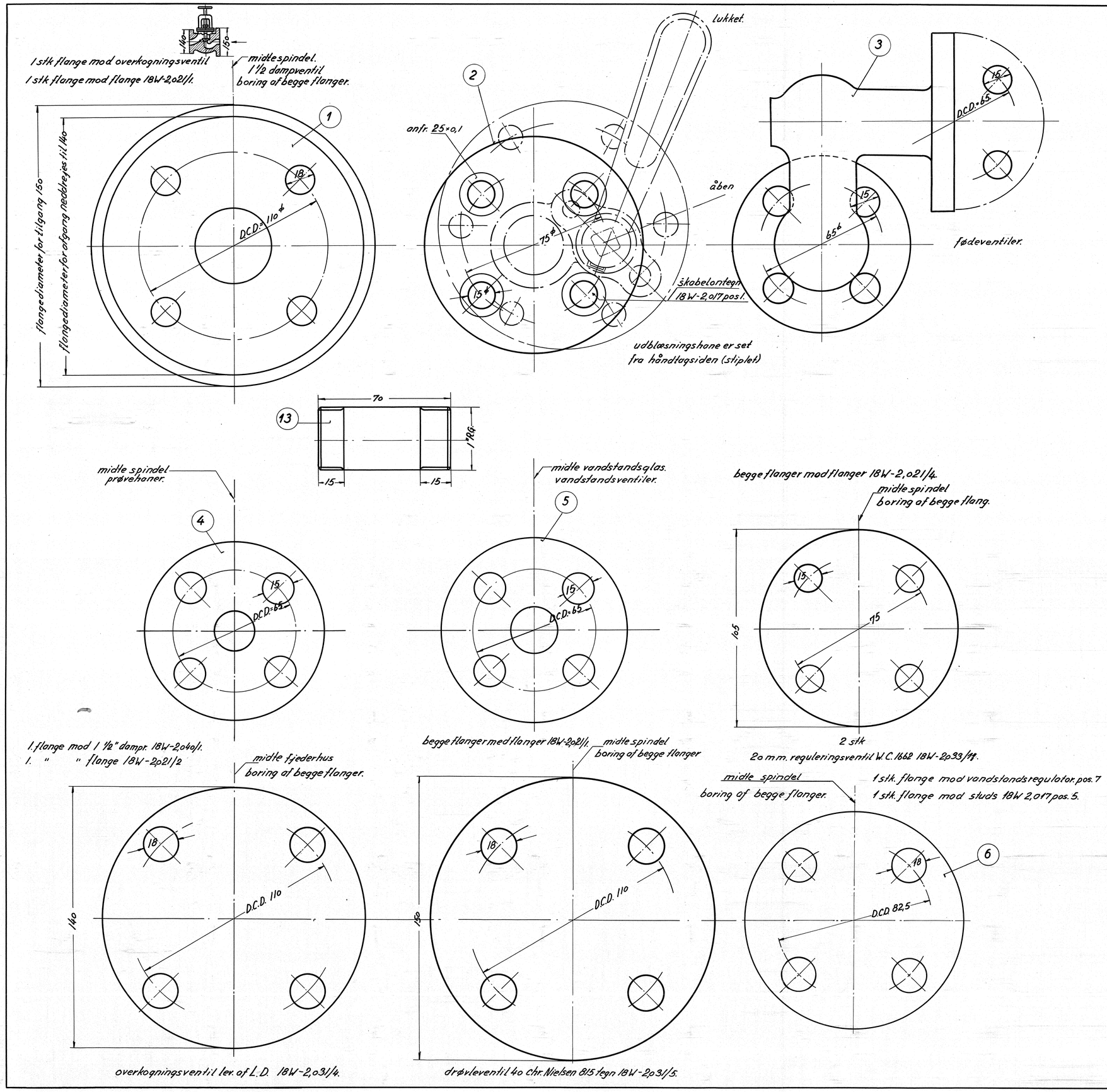


| Stk. | Betegnelse | Pos | Materiale kvalitet | Model nr. eller materiale størrelse | rå Vægt/stk. | færdig |
|---|---|---|---|---|---|---|
| 1 | rørstykke. 1"×4 D.S.541.×70 | 13 | st.oo.29. | 1"×4 DS541× | 75. | |
| 1 | pakning. 140/60ø D.C.D. 110 4 stk. 15ø hul. | 12 | klingerit. | magasin | til Tegn 18W-2,018 | |
| 1 | termokontakt. for skorsten G. 26. | 11 | | Danfoss type F.C. | | |
| 1 | klinge vandstandsviser 5/8" | 10 | weilbach | & Cohn nr. | 3932/3 | |
| 1 | manometerhane m. kontrolflange | 9 | " | " " | 4376. | |
| 2 | sikkerhedsventil 1 1/2" | 8 | weilbach | & Cohn. nr. | 3700 | |
| 1 | vandstandsregulator | 7 | laidlaw | drew & Co. | | |
| 2 | ventiler for do. | 6 | laidlaw | Drew & Co. | | |
| 1 | sæt vandstandsventiler 5/8" | 5 | Weilbach | & Cohn nr. | 425B | |
| 3 | prøvehaner 95 flange | 4 | Weilbach | & Cohn " | 430 | |
| 2 | fødeventiler 3/4" flange 95 | 3 | | D.S.B | [illegible] | |
| 1 | udblæsningsventil 1" flange 110 | 2 | Weilbach | & Cohn " | tegning. 162 09 | |
| 1 | dampventil 1 1/2" flange 150 | 1 | Weilbach | & Cohn nr. | 219 A. | |

| | | | | | |
|---|---|---|---|---|---|
| Tegn. | A.P. | Rev. | A.P. 11/3.55. | Afd. | II L. |
| Kalk. | B.M. 9-3-55 | Norm. | | Dato | |

| Dato | Rettelse | Indeks |
|---|---|---|
| 29/12-54 | pos 11. ændr. fra laidlaw, Drew. fabrk. A.P. ny tegn. | a. |
| 8/5 56 | pos 3 ændr. fra W&C nr 1450 til D.S.B levar. M01881 nr | b |

Måleslok: 1:1

**FRICHS**

Anvendelse: Diesel-el. 500/550 hk. motorvogn

Stykliste nr.: 13731

Tegningens benævnelse: Armatur for varmekedel.

Tegningens nummer: 18W – 2,040

Indeks: a. b